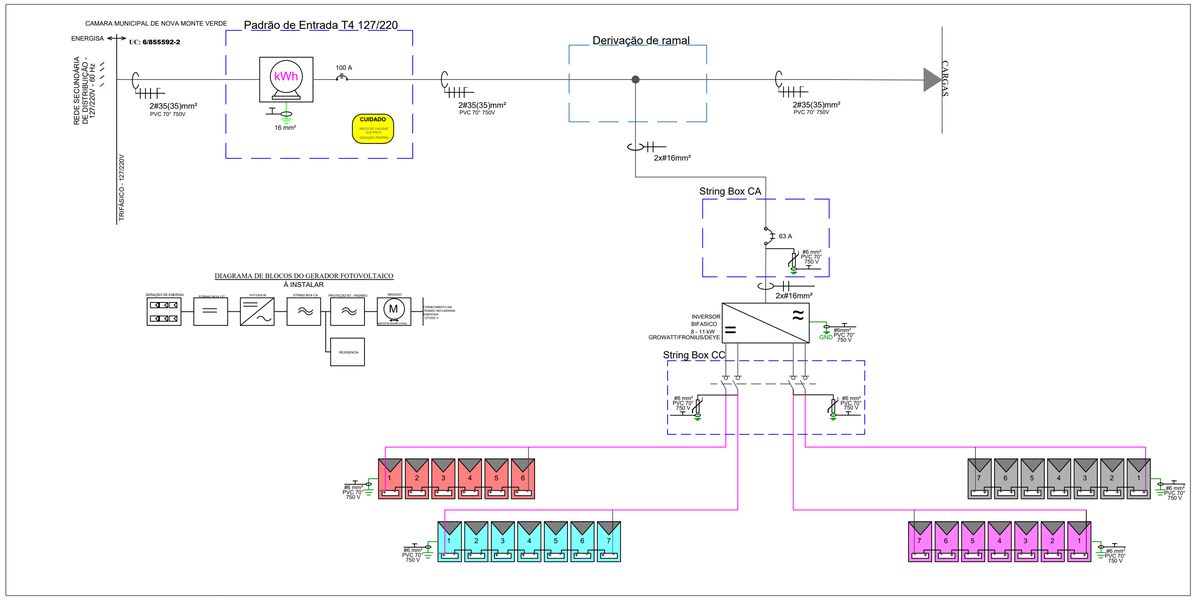

DIAGRAMA UNIFILAR

PLANTA DE LOCALIZAÇÃO

SEM ESCALA

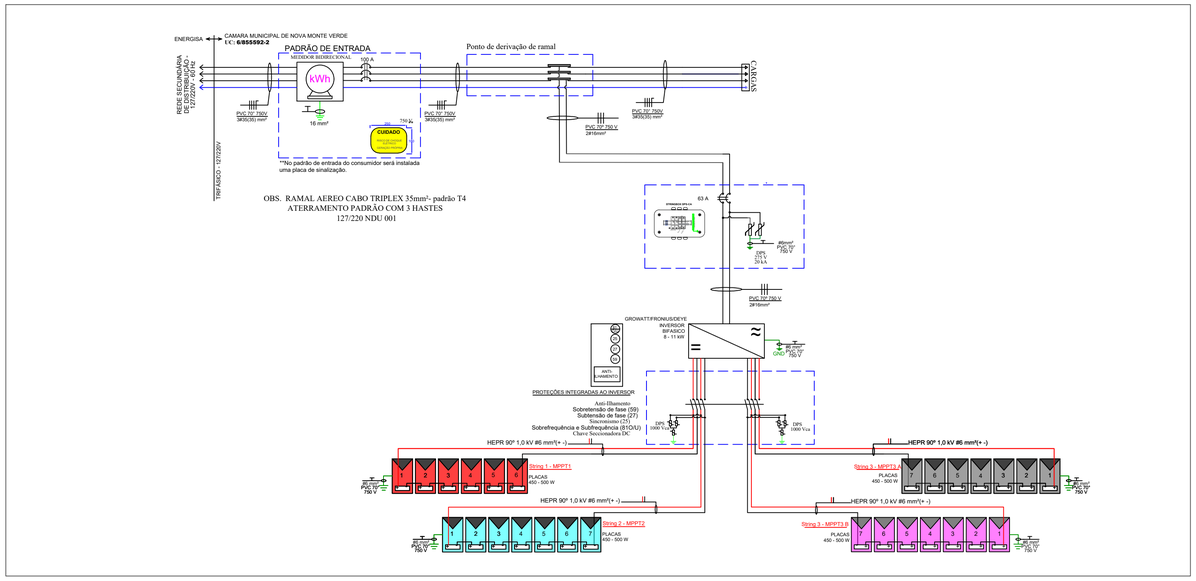

DIAGRAMA MULTIFILAR

Anotações:

- A conexão dos inversores na rede(127/220) será feita através de um disjuntor Biipolar de 63 A.
- O medidor deverá ser substituído por um medidor bidirecional
- **O aterramento da Usina Fotovoltaica é diferente do aterramento usado para o neutro (ATERRAMENTO TT)**
- No decorrer da execução da instalação, devem ser seguidas as orientações contidas nas normas brasileiras relativas a instalações elétricas em baixa tensão (NBR 5410).
- É obrigatória a utilização de EPI's e EPC's ao longo de toda a execução da instalação.
- Todos os profissionais envolvidos na execução da instalação deverão estar devidamente treinados, capacitados, habilitados e autorizados a exercer a atividade, estando com os treinamentos de NR10 e NR35 atualizados, sendo de total responsabilidade do responsável técnico pela instalação certificar-se dessa conformidade.
- Qualquer necessidade de alteração do projeto no momento da instalação, deverá ser comunicada previamente ao projetista.
- Os cabos CC devem ter covertura vermelha (pólo positivo) e preta (pólo negativo). Os cabos CA podem ter cobertura em qualquer cor contanto que não seja azul verde ou verde e amarelo. Os cabos de equipotencialização devem ter cobertura verde.

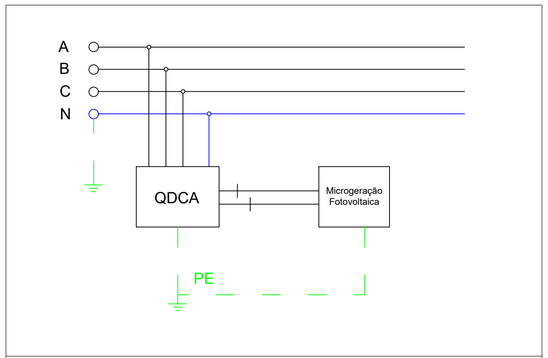

ESQUEMA DE ATERRAMENTO TT:
Possui um ponto na entrada da alimentação, o neutro, diretamente aterrado, estando as massas da instalação ligadas à uma malha de aterramento eletricamente distinta da malha de aterramento da entrada, ou seja, os equipamentos são aterrados com uma malha própria, diferente da usada para o neutro.
Posteriormente ao QDCA, o condutor de neutro e de proteção são distintos. Neste caso, o condutor de proteção conectado à malha de terra interliga todas as massas da instalação, denominado aterramento funcional.
Para o sistema de Microgeração Fotovoltaica foi previsto um sistema de aterramento equipotencializado com o sistema de aterramento funcional, composto por tres hastes cobreadas 5/8"x2400mm espaçadas 3 metros entre si.

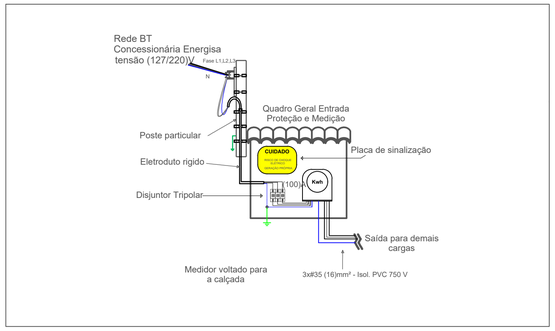

DETALHES DO PADRAO DE ENTRADA

SEM ESCALA

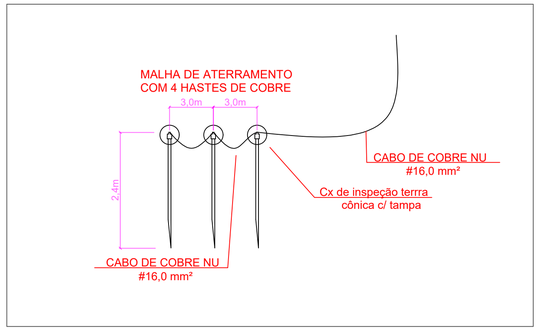

DETALHES DO SISTEMA DE ATERRAMENTO

SEM ESCALA

ESQUEMA DE ATERRAMENTO

SEM ESCALA

Medidor de Energia
Padrão Concessionária Local

- inversor Fotovoltaico
- Fabricante: GROWATT/ FORNIUS/ DEYE
- Modelo: XXXXXXXXXXXXXX
- Potencia (W): MIN. 8 Kw

Disjuntor Tripolar Termomagnético
-Tipo: CURVA C

Módulo Fotovoltaico
- Fabricante: JINKO/JA, TRINA
- Modelo: XXXXXXXXXX
- Quantidade e Potência: 27x(450 á 500W)

Dispositivo de Proteção contra Surto
-Tipo: DPS CLASSE II
-Tensão Max: 275V
- Corrente Max: 40kA

Conector CC corrente continua
- Tipo: Conector CC tipo MC4

Disjuntor Bipolar Termomagnético
-Tipo: CURVA C

DADOS DO PROJETO:

UNIDADE CONSUMIDORA:	6/855592-2
ENDEREÇO:	Av. Manoel Rodrigues de Souza, 30, Centro.
CIDADE/SETOR:	Nova Monte Verde-MT
PROPRIETÁRIO:	CAMARA MUNICIPAL DE NOVA MONTE VERDE
AUTOR DO PROJETO:	Moacir Viganigo Joaquim junior
RESP. TÉCNICO:	Moacir Viganigo Joaquim junior — CREA: PR-16332206

VISTORIADO E APROVADO POR:

DATA:___/___/___

Nº DO PROJETO ELÉTRICO (P E):

ANALISADO POR:

RESP. TÉCNICO:

O acessante deve solicitar a vistoria à distribuidora acessada em até 120 (cento e vinte) dias após a emissão do parecer de acesso. A inobservância do prazo estabelecido acima implica na perda das condições de conexão estabelecidas no parecer de acesso, exceto se um novo prazo for pactuado entre as partes.

PROJETO DE GERAÇÃO DISTRIBUIDA

PROJETO DE SISTEMA DE MICROGERAÇÃO DISTRIBUIDA

PRANCHA Nº: 01/01

PROJETISTA:	DATA COMPLETA:	ESCALA:	ART Nº:
Moacir Viganigo Joaquim junior	05/05/2023	INDICADA NA FOLHA	XXXXXXXXXXXXX